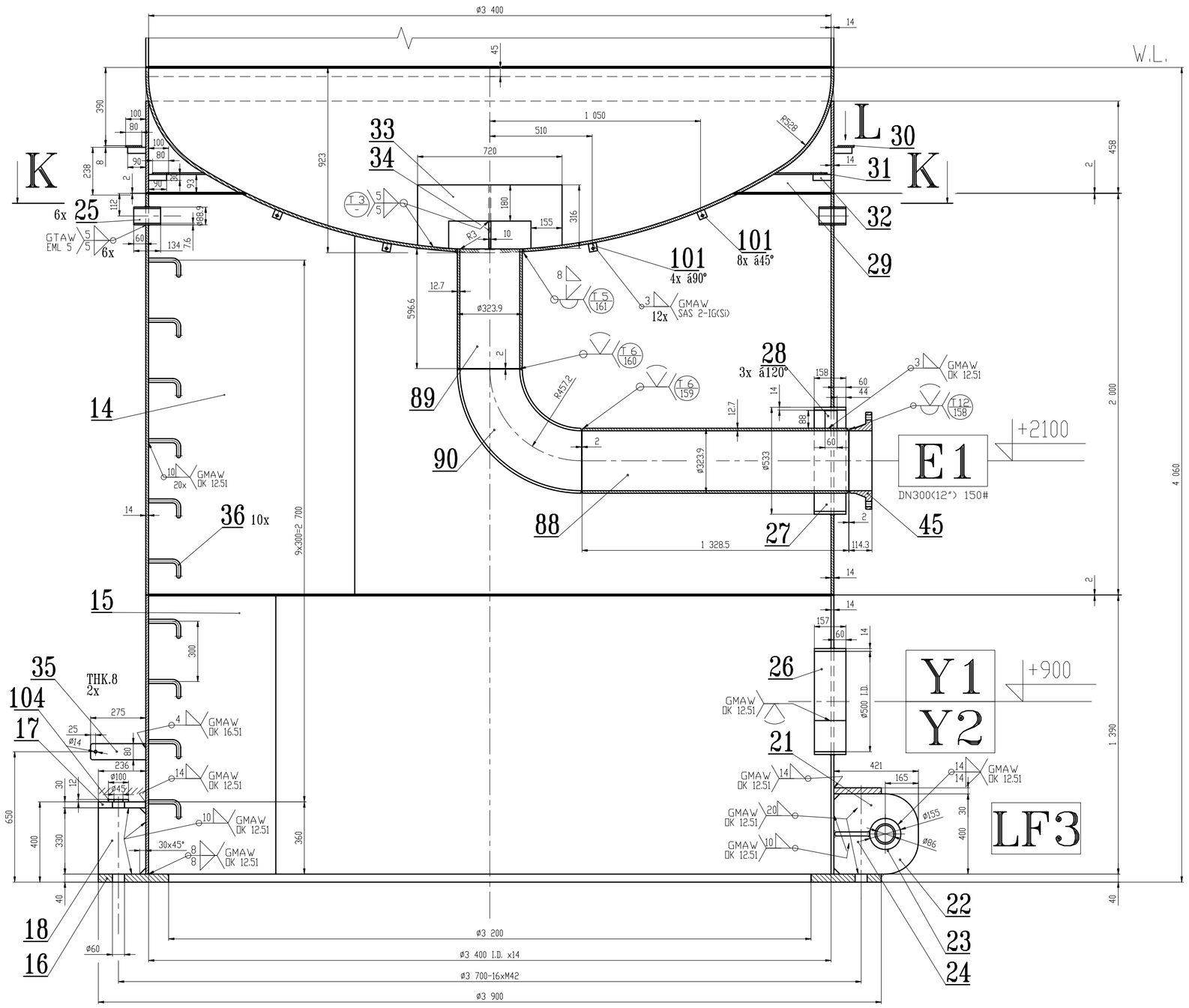


## SECTION K–K
## PRZEKRÓJ K–K

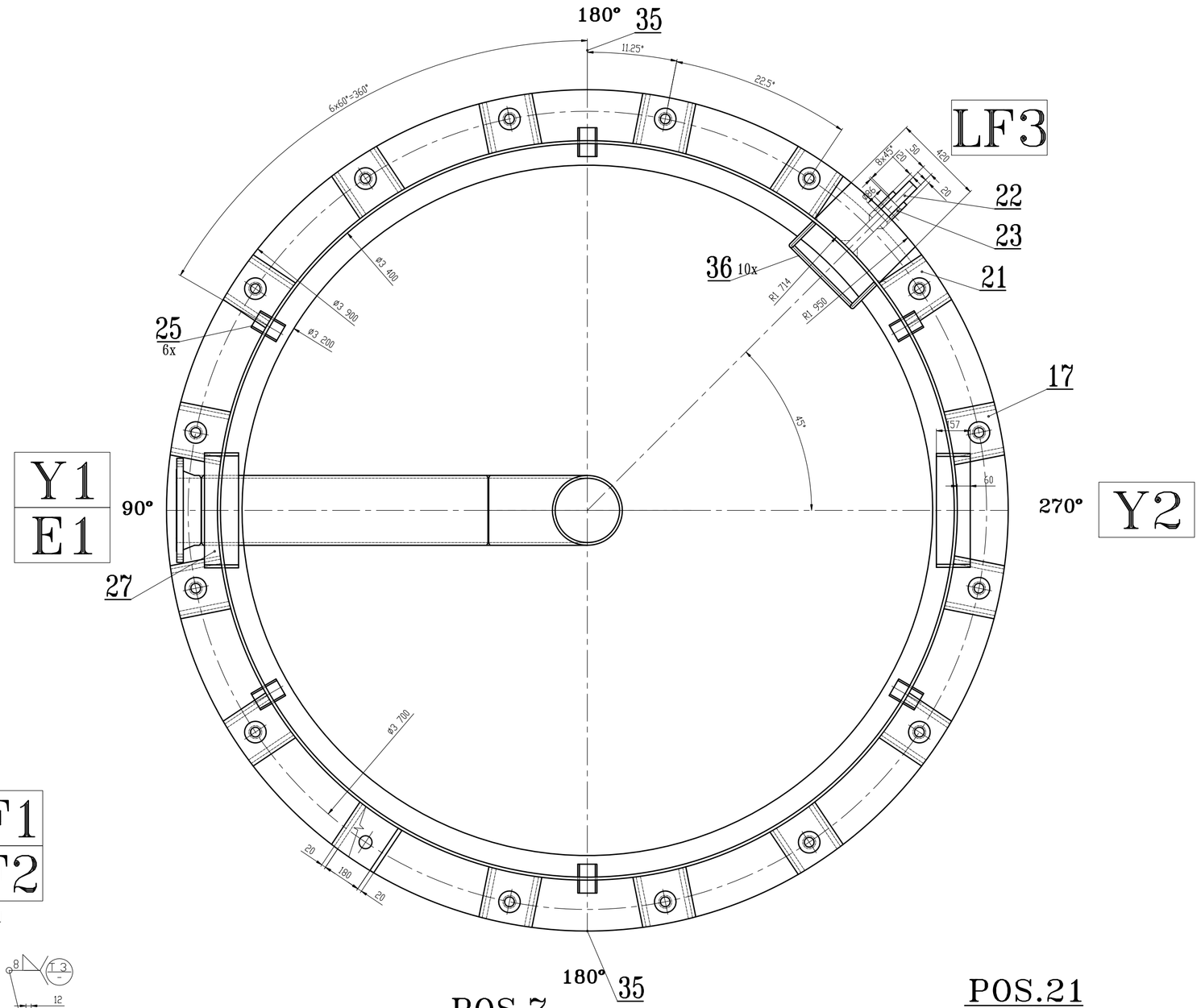


SCALE 2:1

## POS.36
SCALE 1:1

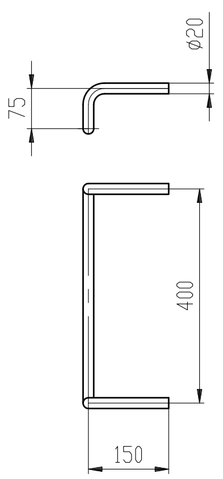

## POS.37
SCALE 1:1

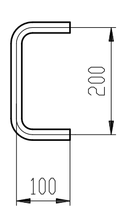

## VIEW L
## WIDOK L

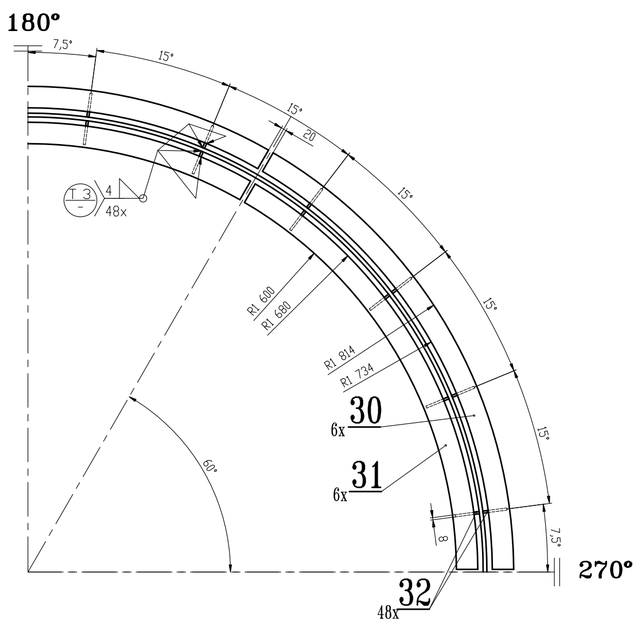


| | |
|---|---|
| Ni1 | Ni3 |
| Ni2 | Ni4 |

LEVELLING
NIWELIZACJA
SCALE 2:1

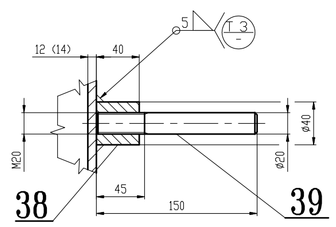

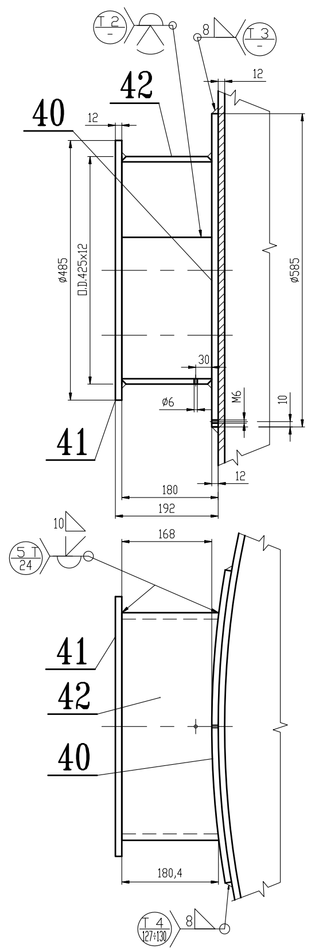

## POS.7
SCALE 1:2

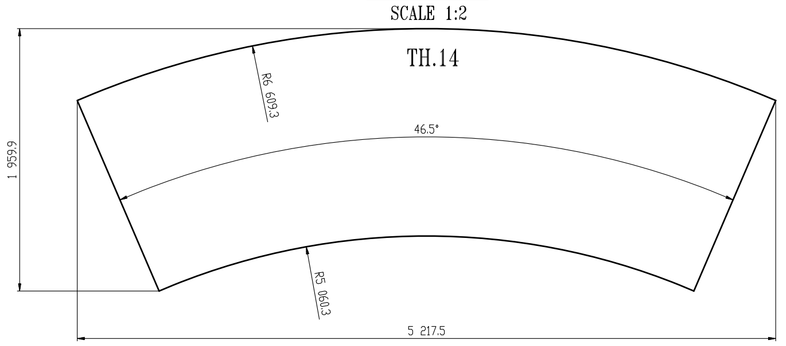


## POS.21
SCALE 1:1
THK.30

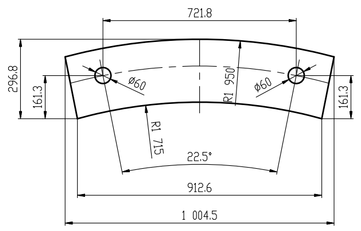

## POS.101
SCALE 5:1
THK.5

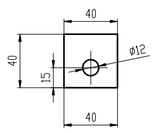

## POS.34
SCALE 1:1
THK.10

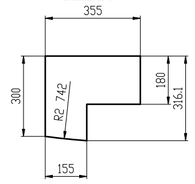

## POS.24
SCALE 1:1
THK.20

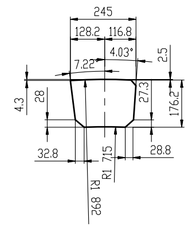

## POS.17
SCALE 1:1
THK.30

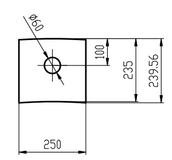

TOLERANCE:
ASME Sec.VIII Div.1
EN ISO 13920-BF
EN ISO 2768-cL(mK)

boiler & pressure vessel