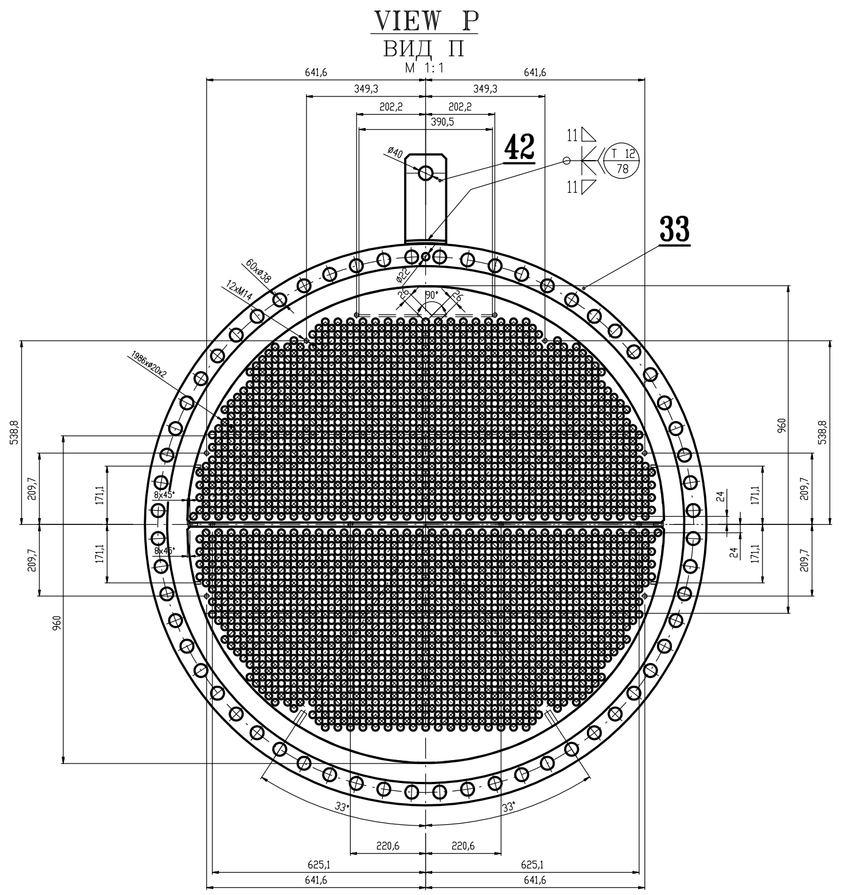

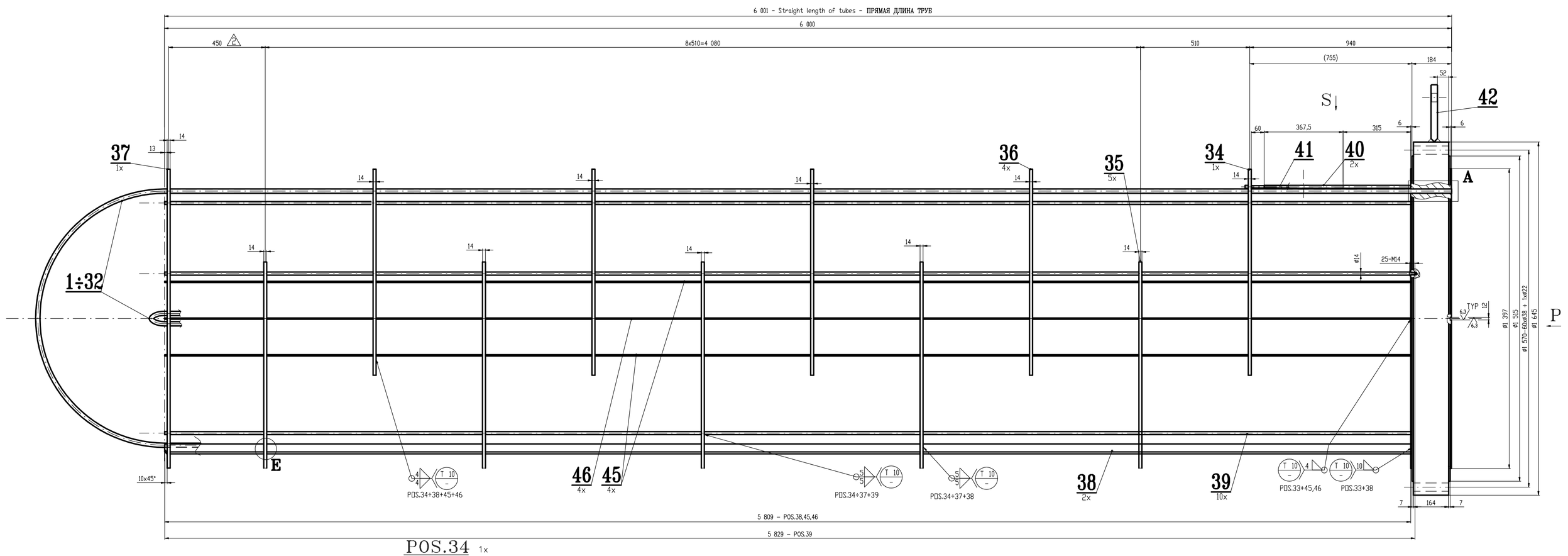

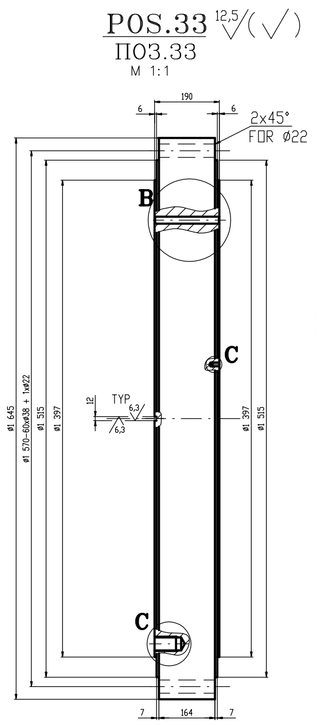

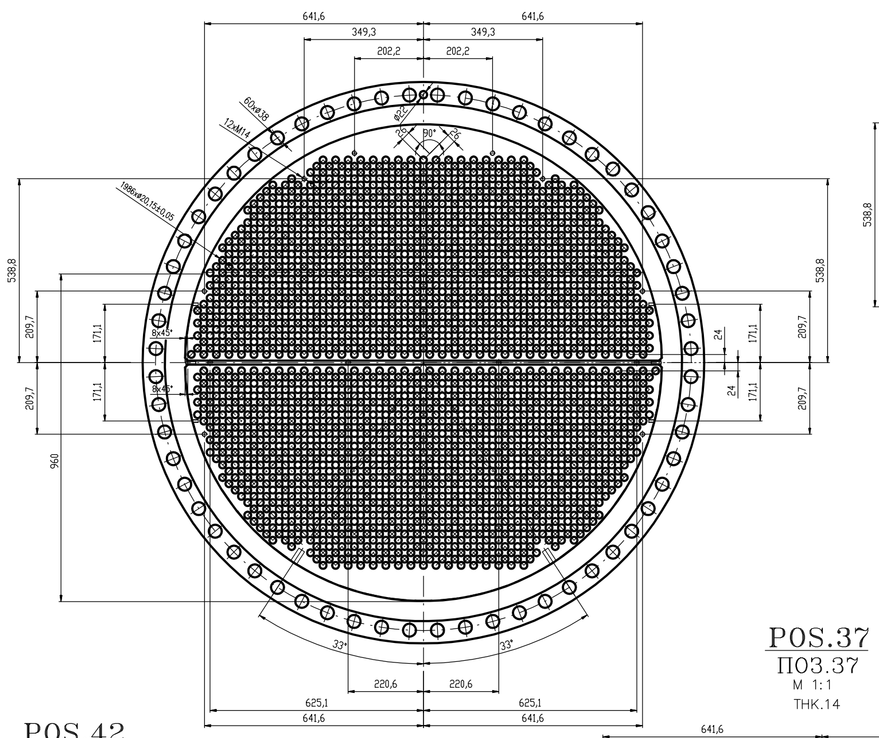

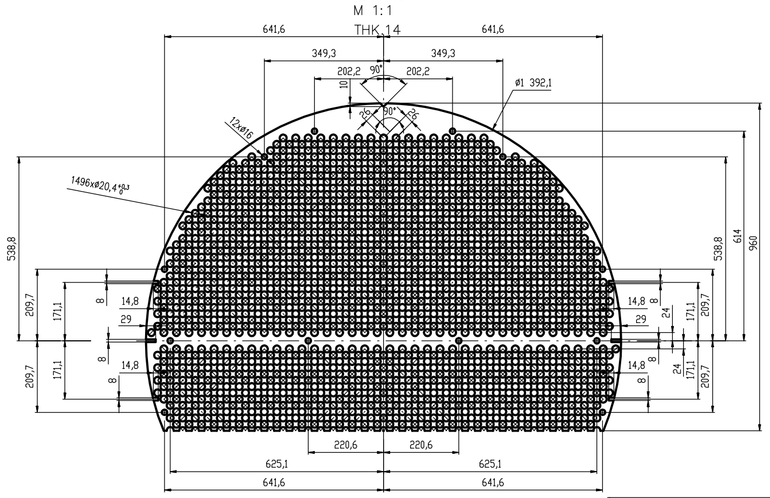

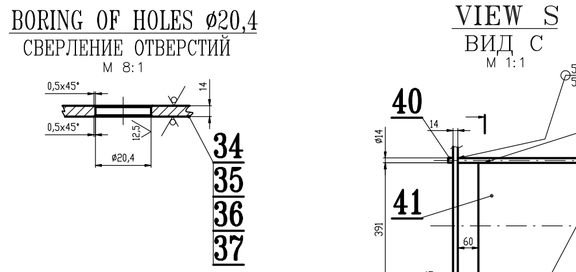

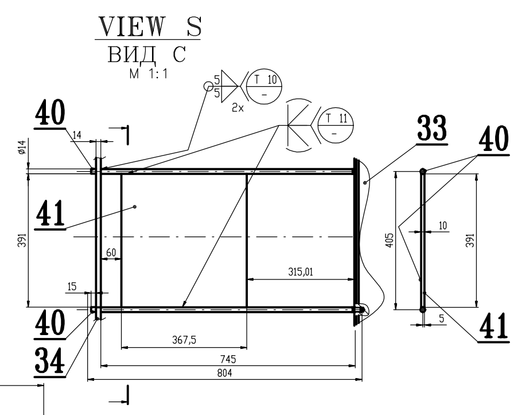

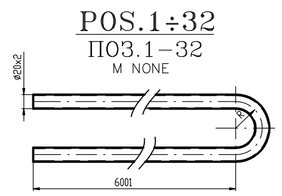

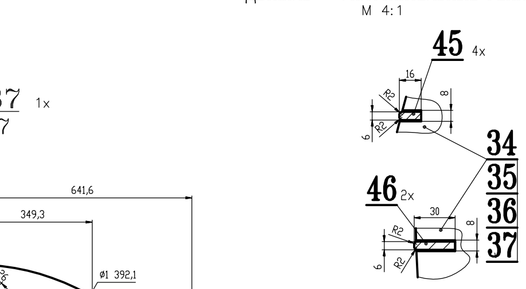

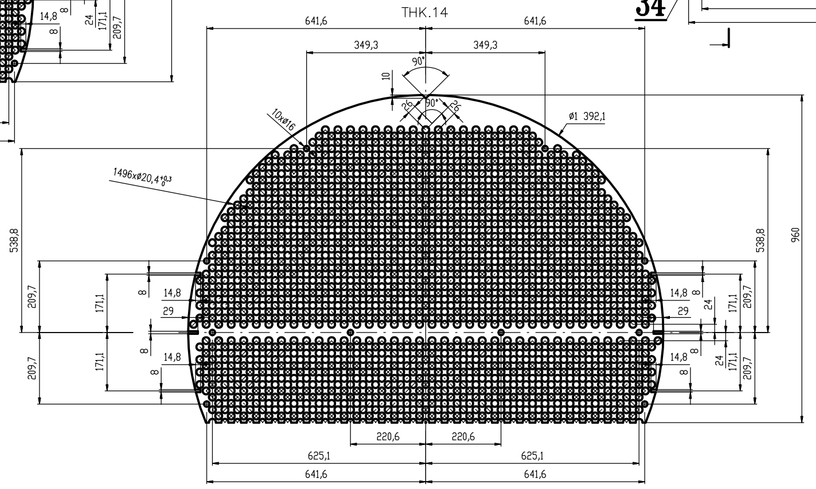

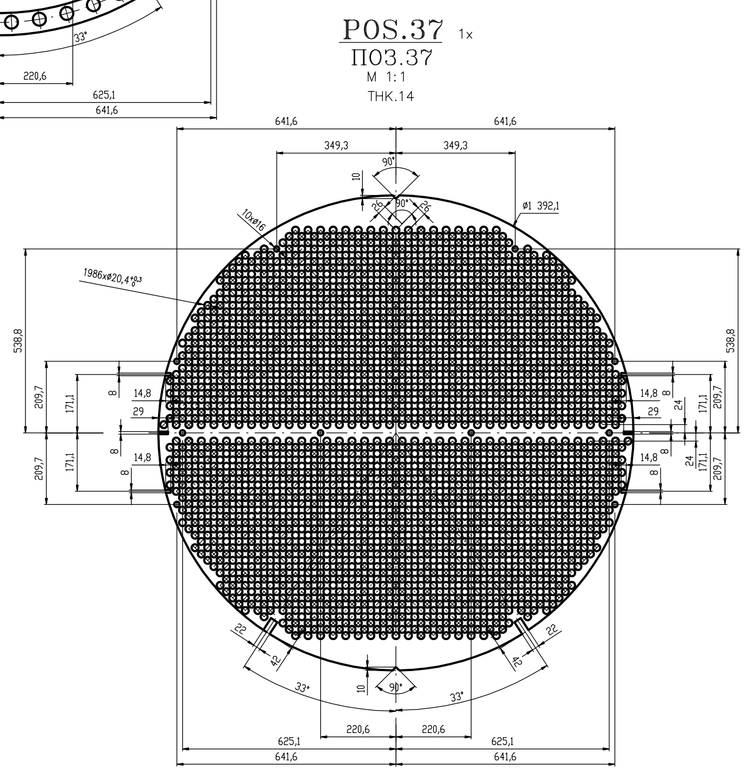

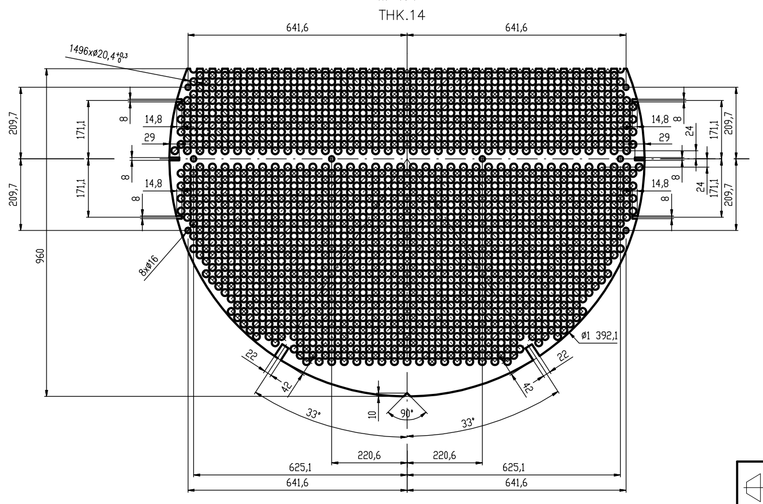

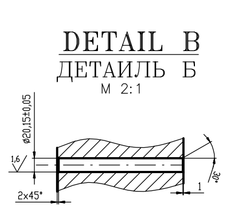

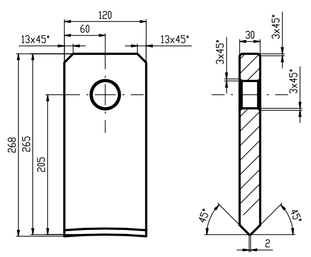

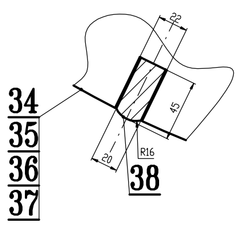

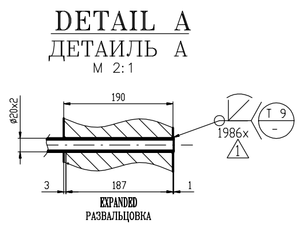

POS.	No. PCS.	R	L	Straight length
ПОС.	Количество			Прямая длина
1	37	30,2	12067	5986
2	37	42,4	12135	6001
3	36	60,8	12193	6001
4	37	79,2	12251	6001
5	36	97,5	12308	6001
6	37	115,9	12366	6001
7	36	134,3	12424	6001
8	37	152,7	12482	6001
9	36	171,1	12540	6001
10	35	189,5	12597	6001
11	34	207,9	12655	6001
12	35	226,2	12713	6001
13	34	244,6	12770	6001
14	35	263	12828	6001
15	34	281,4	12886	6001
16	33	299,8	12944	6001
17	32	318,2	13002	6001
18	33	336,5	13059	6001
19	32	354,9	13117	6001
20	31	373,3	13175	6001
21	30	391,7	13233	6001
22	29	410,1	13290	6001
23	28	428,5	13348	6001
24	29	446,9	13406	6001
25	28	465,2	13463	6001
26	27	483,6	13521	6001
27	26	502	13579	6001
28	25	520,4	13637	6001
29	20	538,8	13695	6001
30	19	557,2	13752	6001
31	18	575,5	13810	6001
32	17	593,9	13868	6001
total				
всего	993			

boiler & pressure vessel design