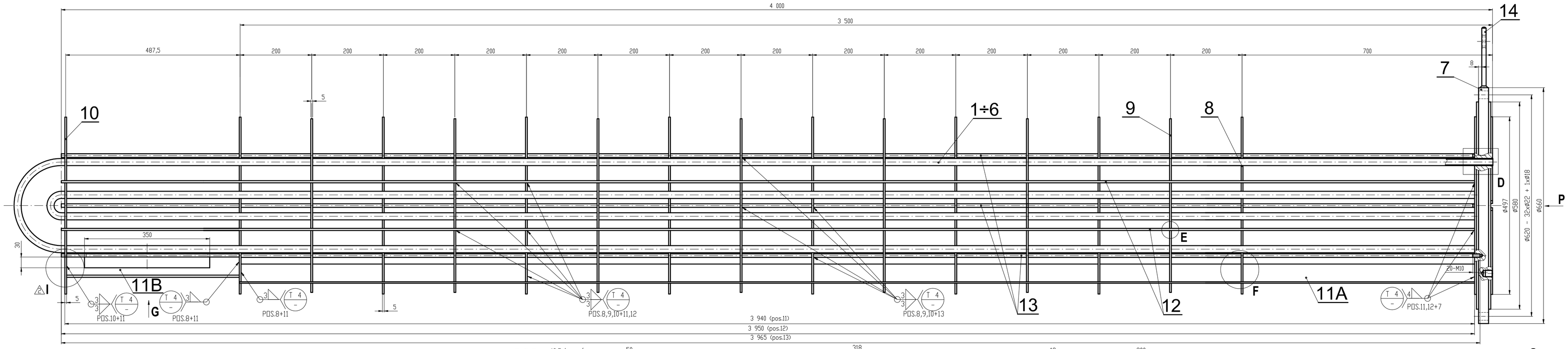

VIEW P
ВИД П
M 1:1

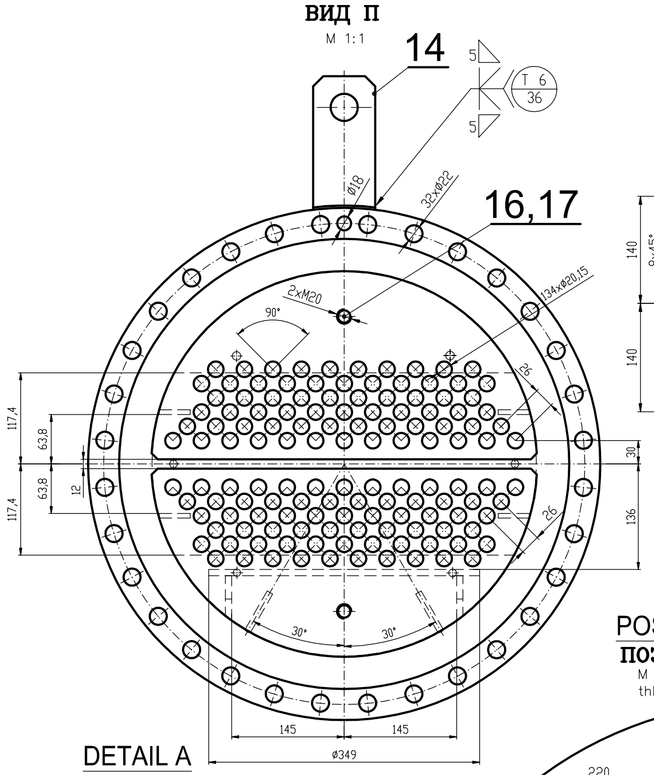

POS.7
ПОЗ.7
M 2:1

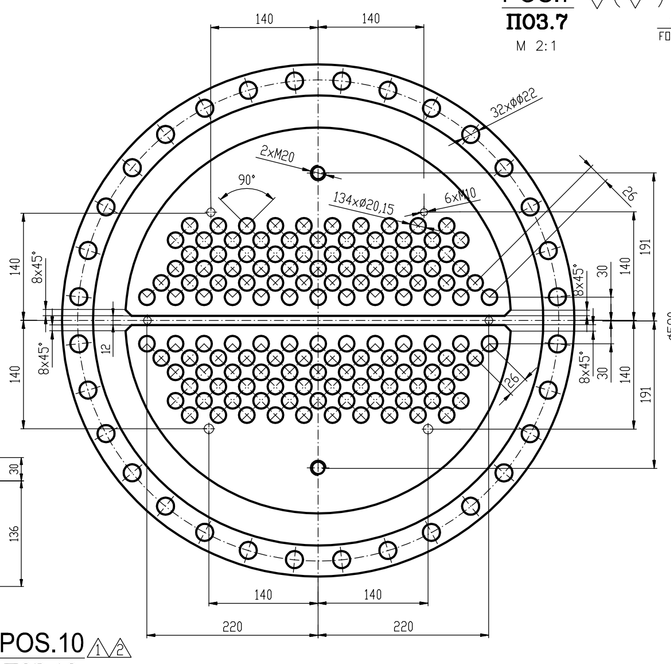

POS.8
ПОЗ.8
M 2:1
thk.5

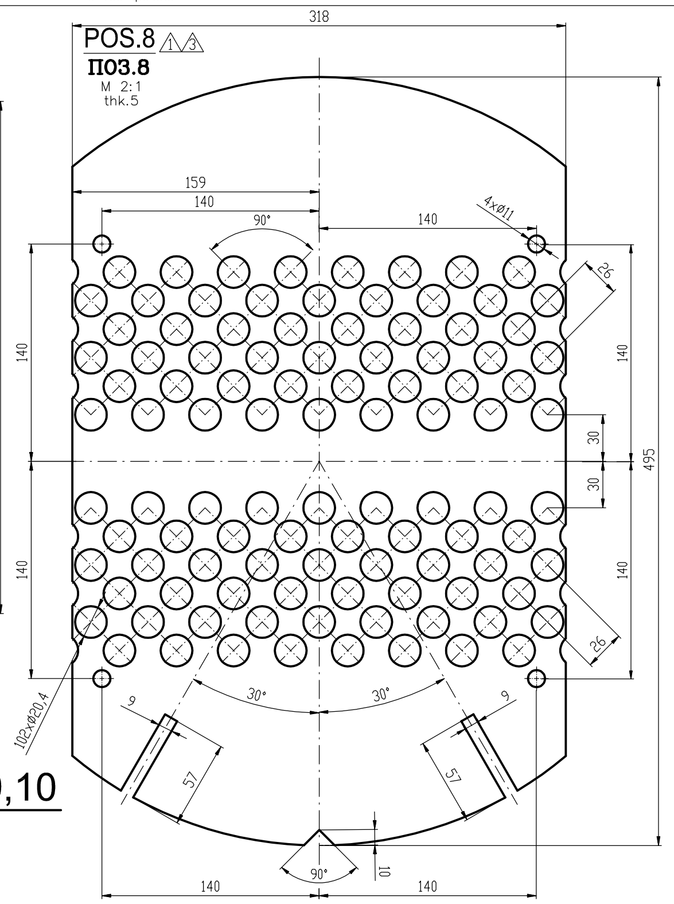

POS.9
ПОЗ.9
M 2:1
thk.5

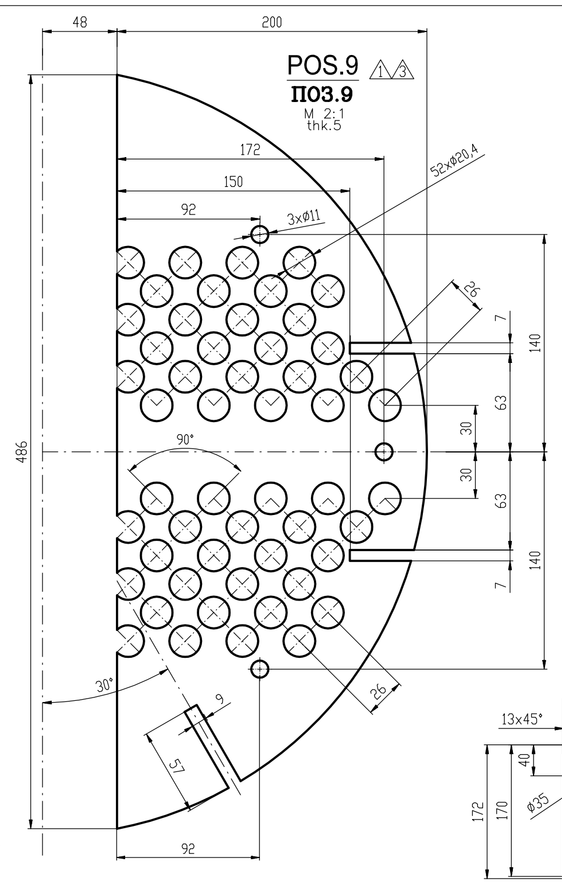

BAFFLES SCHEME
СХЕМА ПЕРЕВОРОК

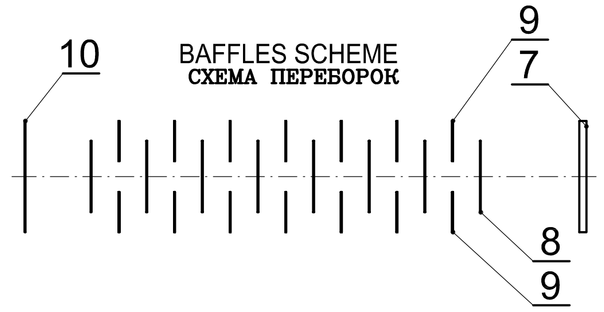

DETAIL D
ДЕТАИЛЬ Д
M 2:1

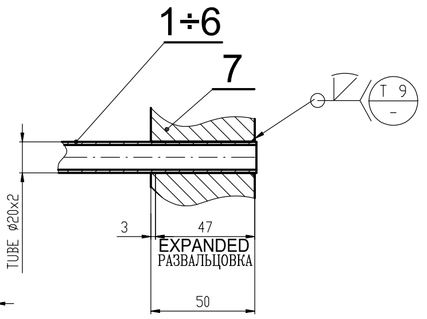

POS.14
ПОЗ.14
M 1:1

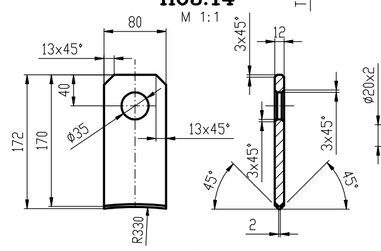

POS.1÷6 - TUBES

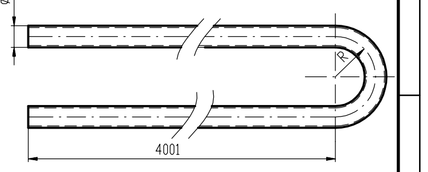

POS.10
ПОЗ.10
M 2:1
thk.5

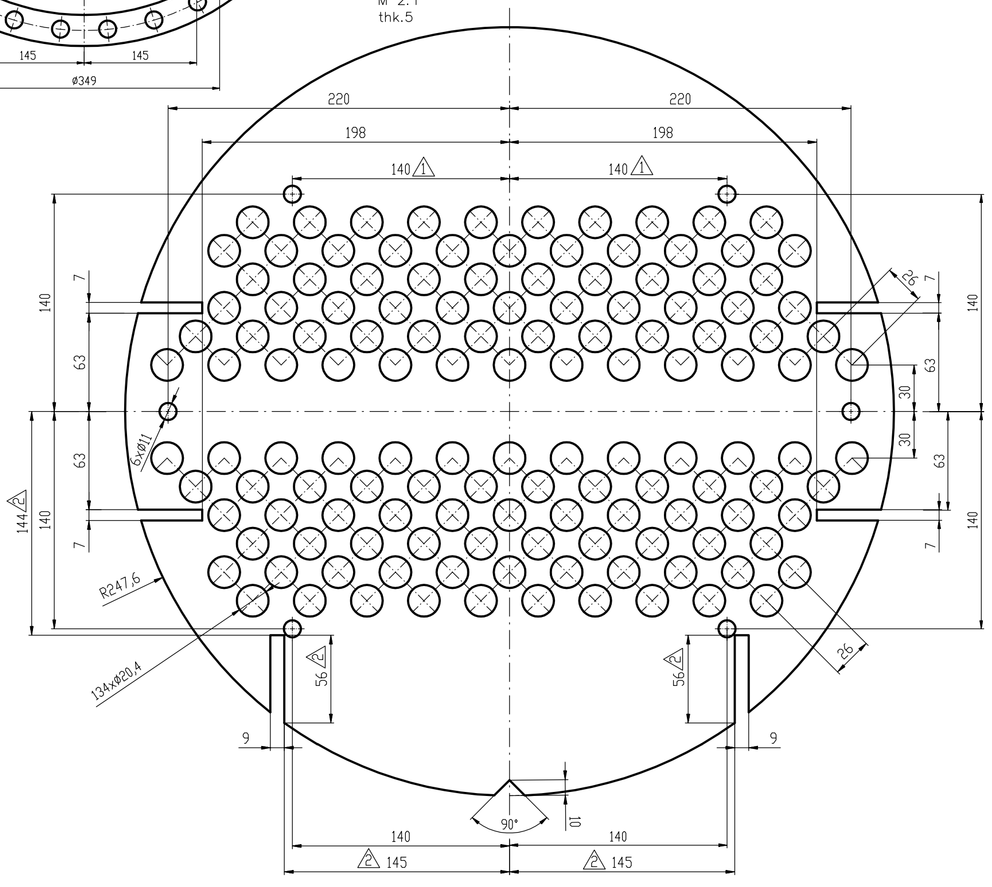

DETAIL A
ДЕТАИЛЬ А
M 2:1

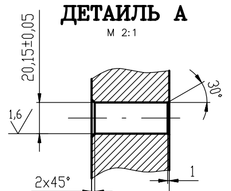

DETAIL B
ДЕТАИЛЬ Б
M 2:1

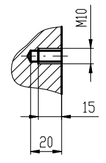

DETAIL C
ДЕТАИЛЬ Ц
M 2:1

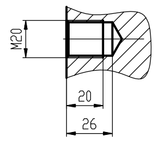

DETAIL E
ДЕТАИЛЬ Е
M 4:1

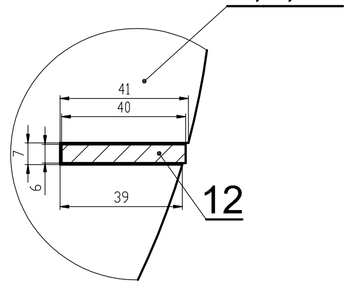

BORING OF HOLES Ø20,4
СВЕРЛЕНИЕ ОТВЕРСТИЙ
M 8:1

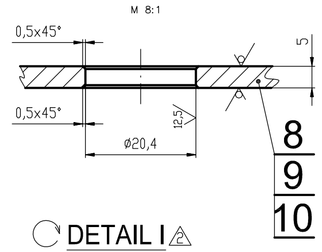

DETAIL F
ДЕТАИЛЬ Ф
M 4:1

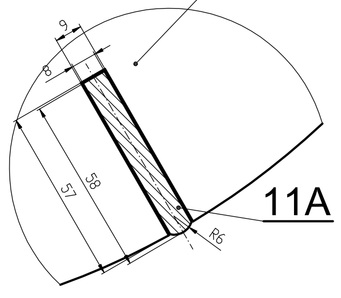

DETAIL I
ДЕТАИЛЬ И
M 4:1

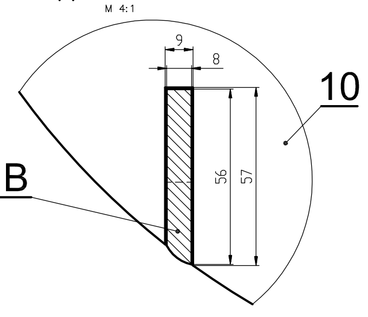

VIEW G
ВИД Г
M 1:1

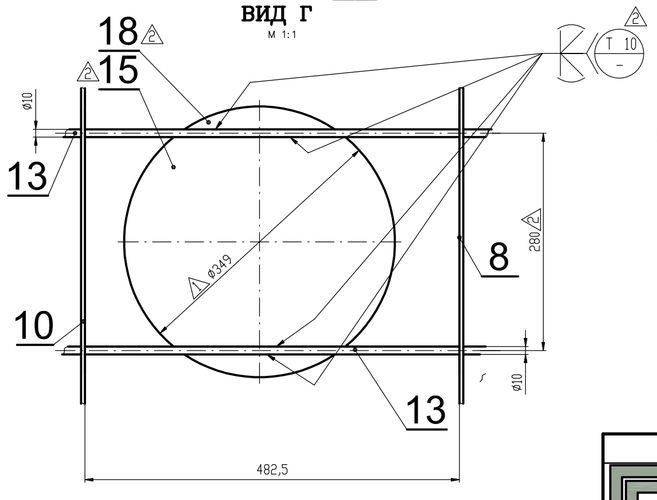

POS.16
ПОЗ.16
M 2,5:1

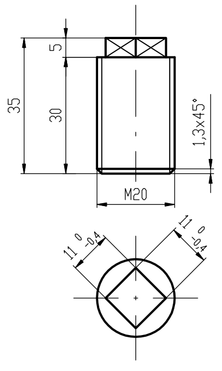

POS. ПОС.	NR. PCS. КОЛУЧЕСТВО	R mm	BEND LENGTH mm	L mm ПРЯМАЯ ДЛИНА
POZ.	POČET KS			
1	13	30	94	8096
2	12	48,4	152	8154
3	11	66,8	210	8212
4	10	85,2	268	8270
5	11	103,5	325	8327
6	10	121,9	383	8385
TOTAL ВСЕГО	67			

boiler & pressure vessel design