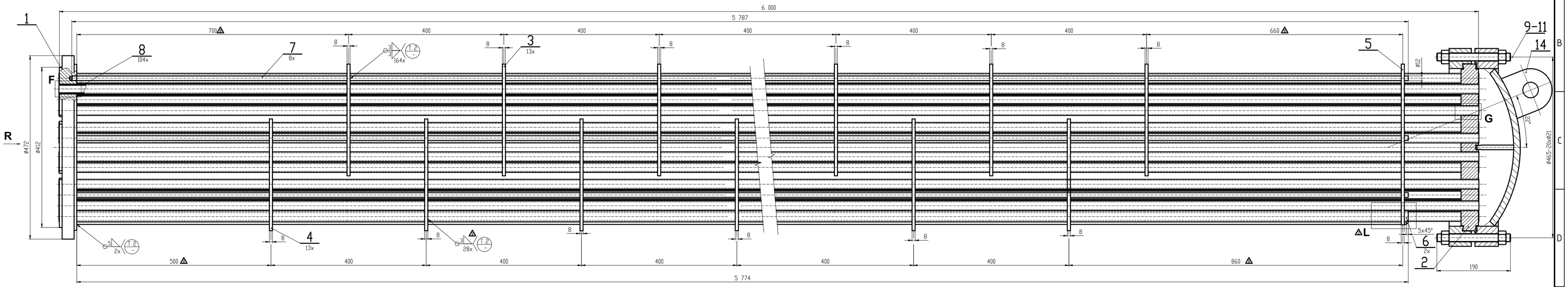

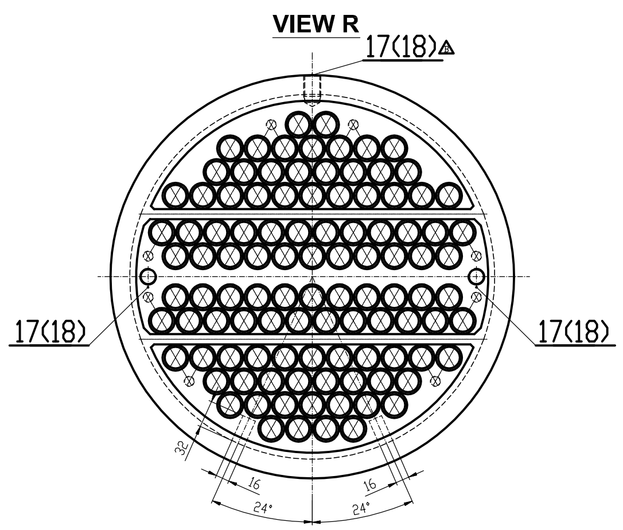

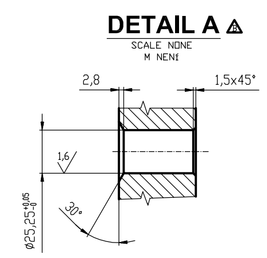

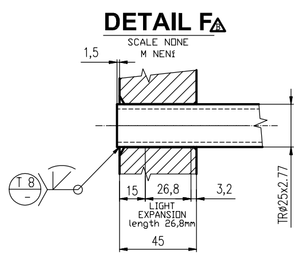

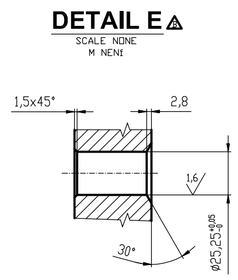

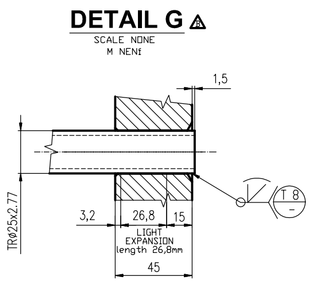

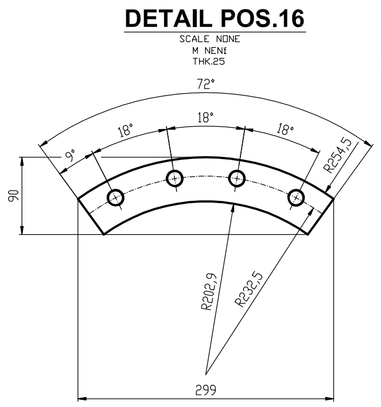

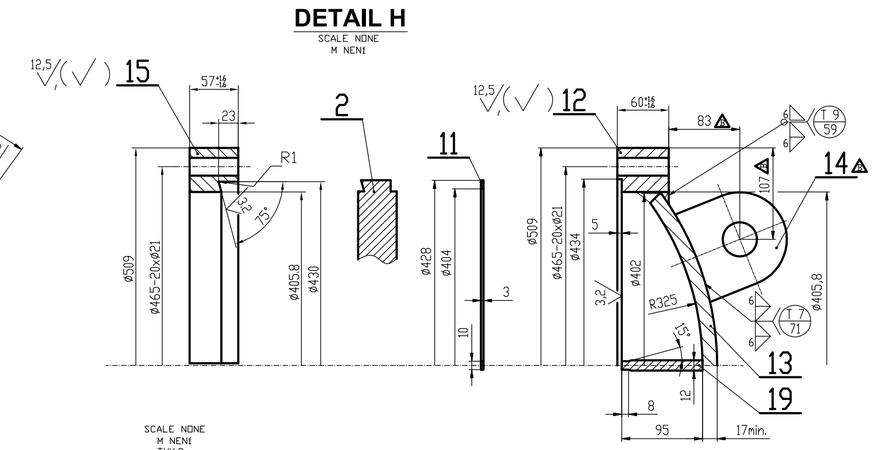

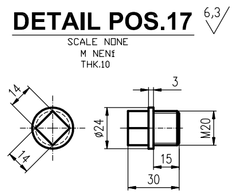

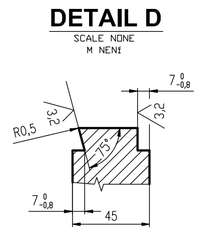

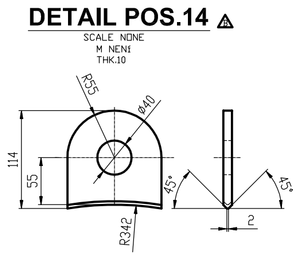

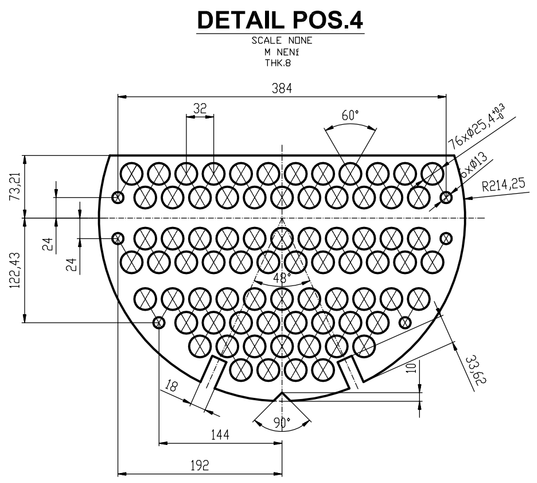

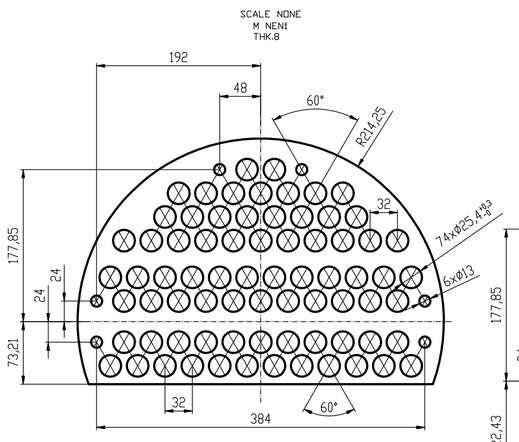

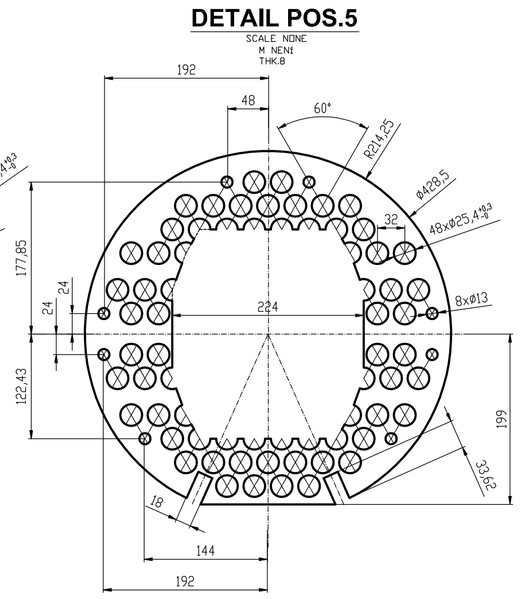

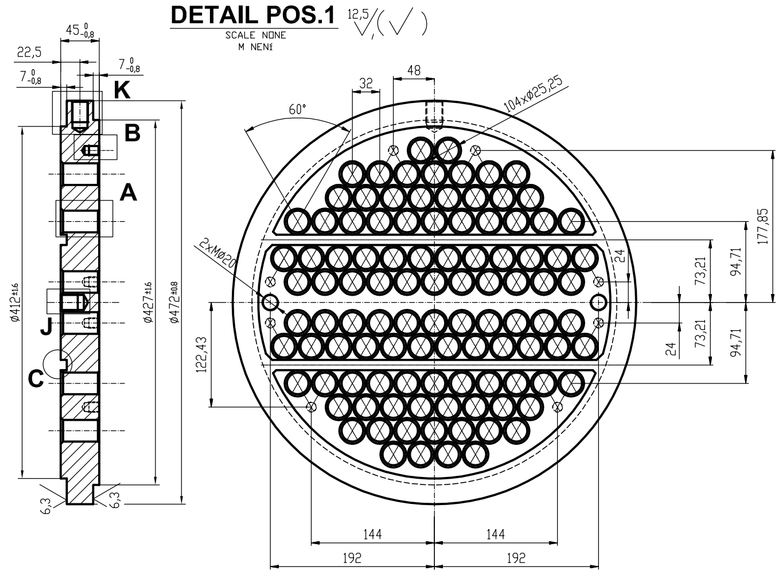

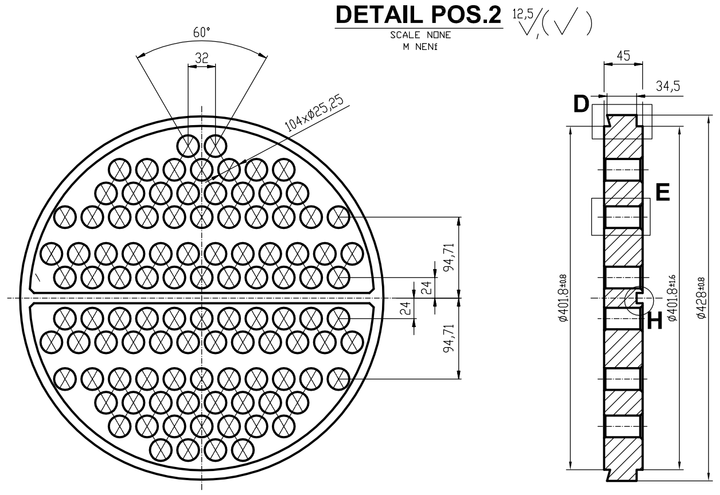

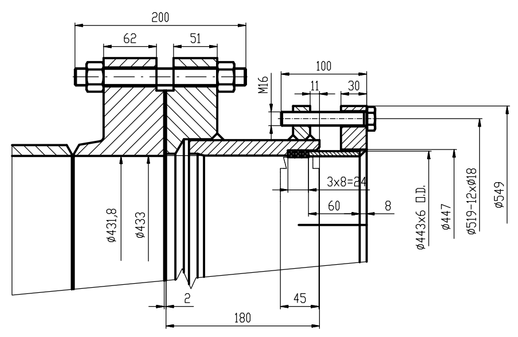

NOTES
POZNÁMKY:

1) BREAK ALL WELDS EDGES 25 25
   HRANY SVARŮ OPRACOVAT
2) FLANGE BOLT HOLES TO STRADDLE VESSEL CENTERLINES
   NOZZLE PROJECTIONS ARE MEASURED
   FROM CENTERLINE OF VESSEL TO CONTACT FACE OF FLANGE
   OTVORY PRO ŠROUBY V PŘÍRUBÁCH UMÍSTIT MIMO HLAVNÍ OSY
   KÓTY HRDEL JSOU VZTAŽENY K TĚSNÍCÍ PLOŠE
3) ENDS OF NOZZLE TUBES SHALL BE SHAPED ACCORDING TO INTERNAL DIAMETER
   OF SHELL OR HEAD INTERNAL EDGE TO BE CHAMFERED R~3
   HRDLA TVAROVAT PODLE VNITŘNÍHO PRŮMĚRU PLÁŠTĚ NEBO DNA
   A VNITŘNÍ HRANY ZAOBLIT R~3
4) TYPE OF WELDS AND WELDING MATERIAL ACC. TO "WELDING KEY FORM" No.: xx
   TYPY SVARŮ A SVAŘOVACÍ MATERIÁL viz. "SVAŘOVACÍ PLÁN" č.: xx

GASKET(tubesheet-channel)

TYPE SPV1+F8
S.S.316+GRAPHIT

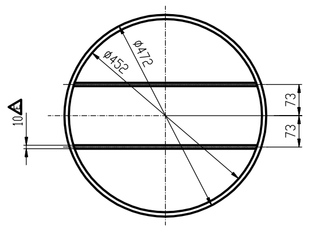

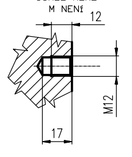

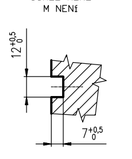

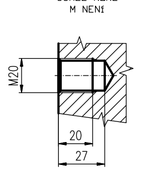

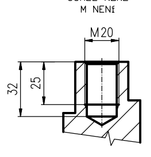

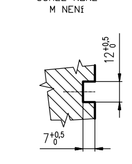

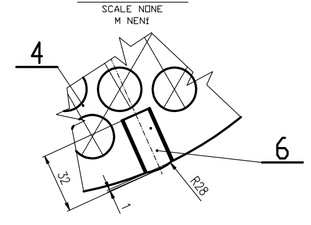

TOLERANCE:
ASME Sec.VIII Div.1
TEMA R
EN ISO 13920-BF
EN ISO 2768-cL(mK)

boiler & pressure vessel