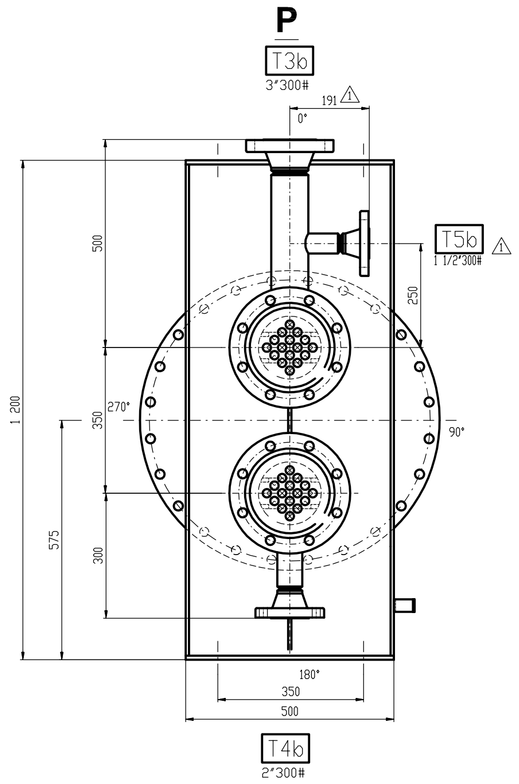

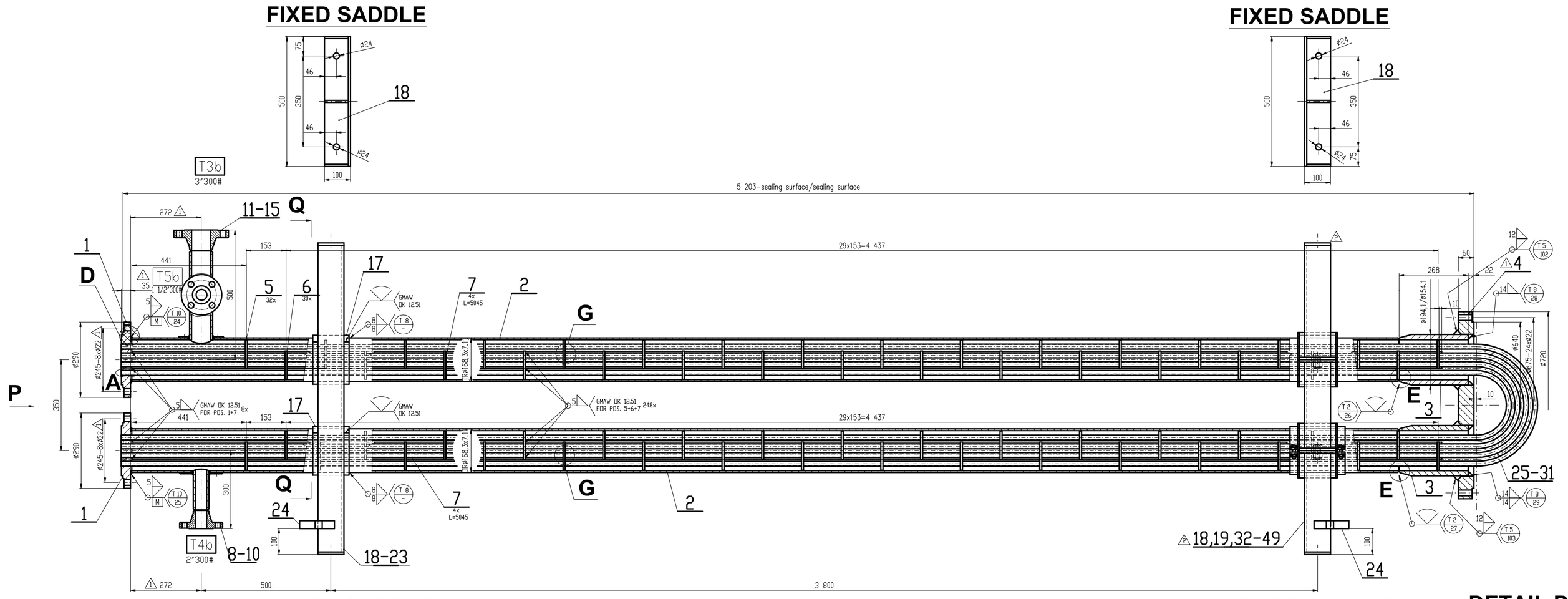

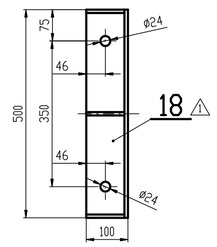

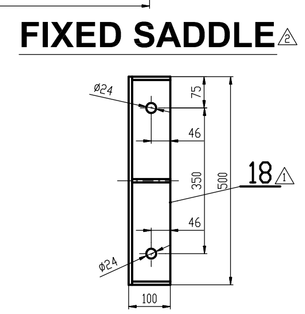

DETAIL POS.24

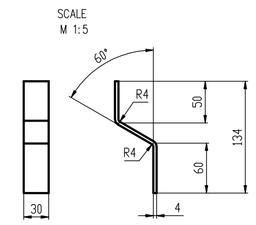

DETAIL D

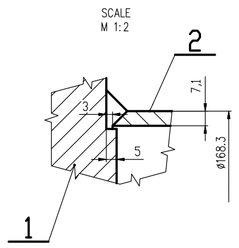

DETAIL A

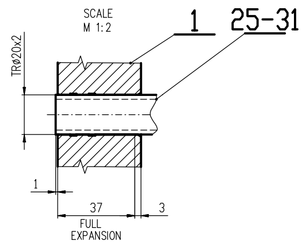

DETAIL OF NOZZLES T4b

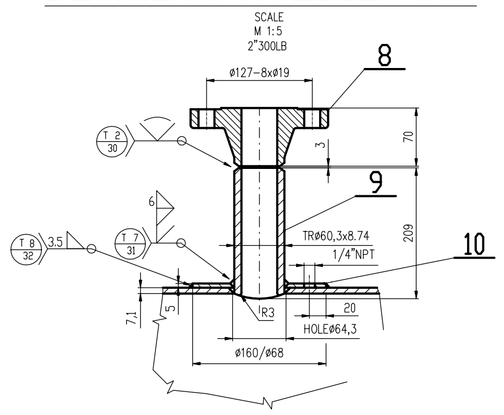

DETAIL OF NOZZLES T3b,T5b

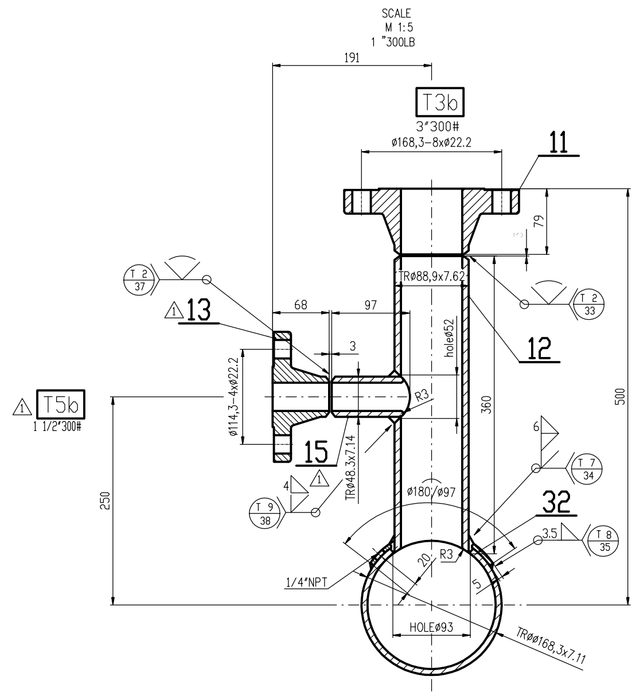

POS.25-31 - TUBES

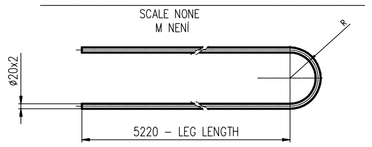

POS.	NR. PCS.	R [mm]	L [mm]
POZ.	POČET KS	BEND RADIUS RADIUS OHYBU	DEVELOPED LENGTH ROZVINUTÁ DÉLKA
25	1	119.9	10817
26	2	138.3	10875
27	3	156.6	10932
28	4	175	10990
29	3	193.4	11048
30	2	211.8	11105
31	1	230.2	11163

BORING OF HOLES - BAFFLES
VRTÁNÍ OTVORŮ - PŘEPÁŽKY

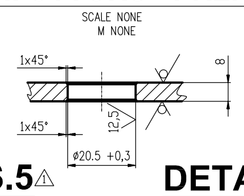

DETAIL POS.5

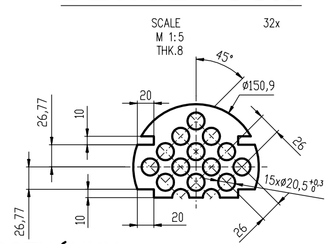

DETAIL POS.6

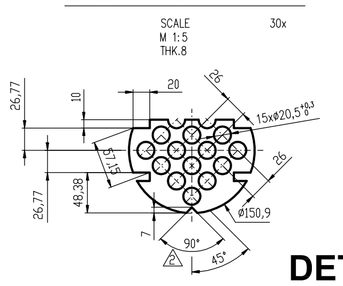

DETAIL E

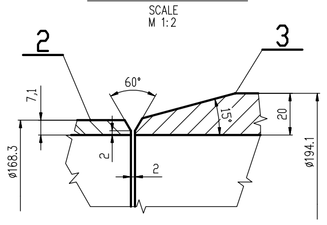

DETAIL POS.1

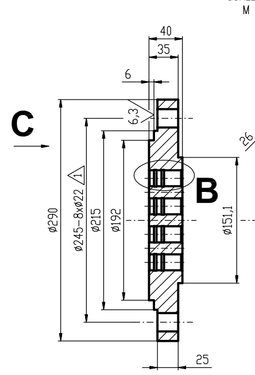

VIEW C

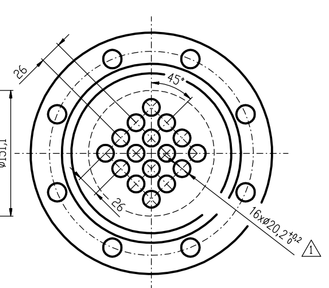

DETAIL POS.4

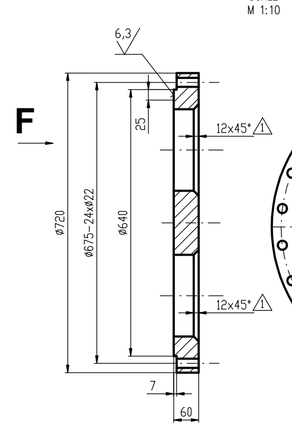

VIEW F

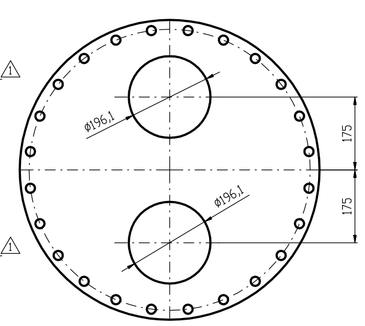

DETAIL G

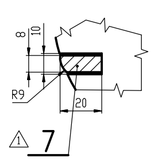

DETAIL B

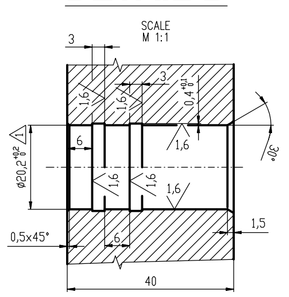

POZNÁMKY:
NOTES:

1) HRANY SVARŮ OPRACOVAT 25/25
BREAK ALL WELDS EDGES
2) OTVORY PRO ŠROUBY V PŘÍRUBÁCH UMÍSTIT MIMO HLAVNÍ OSY.
KÓTY HRDEL JSOU VZTAŽENY K TĚSNÍCÍ PLOŠE
FLANGE BOLT HOLES TO STRADDLE VESSEL CENTERLINES.
NOZZLE PROJECTIONS ARE MEASURED
FROM CENTERLINE OF VESSEL TO CONTACT FACE OF FLANGE
3) HRDLA TVAROVAT PODLE VNITŘNÍHO PRŮMĚRU PLÁŠTĚ NEBO DNA
A VNITŘNÍ HRANY ZAOBLIT R~3
ENDS OF NOZZLE TUBES SHALL BE SHAPED ACCORDING TO INTERNAL DIAMETER
OF SHELL OR HEAD INTERNAL EDGE TO BE CHAMFERED R~3
4) DETAILY SVARŮ viz. SVAŘOVACÍ PLÁN č.: x
WELDING DETAIL see WELDING KEY FORM No.: x
5) VNITŘNÍ POVRCH SVARŮ PLÁŠTĚ BROUSIT DO ROVINY
INTERNAL SURFACE OF SHELL WELDS WILL BE GRINDED TO FLUSCH

TOLERANCE:
ASME Sec.VIII Div.1
TEMA R
EN ISO 13920–BF
EN ISO 2768–cL(mK)

boiler & pressure vessel design