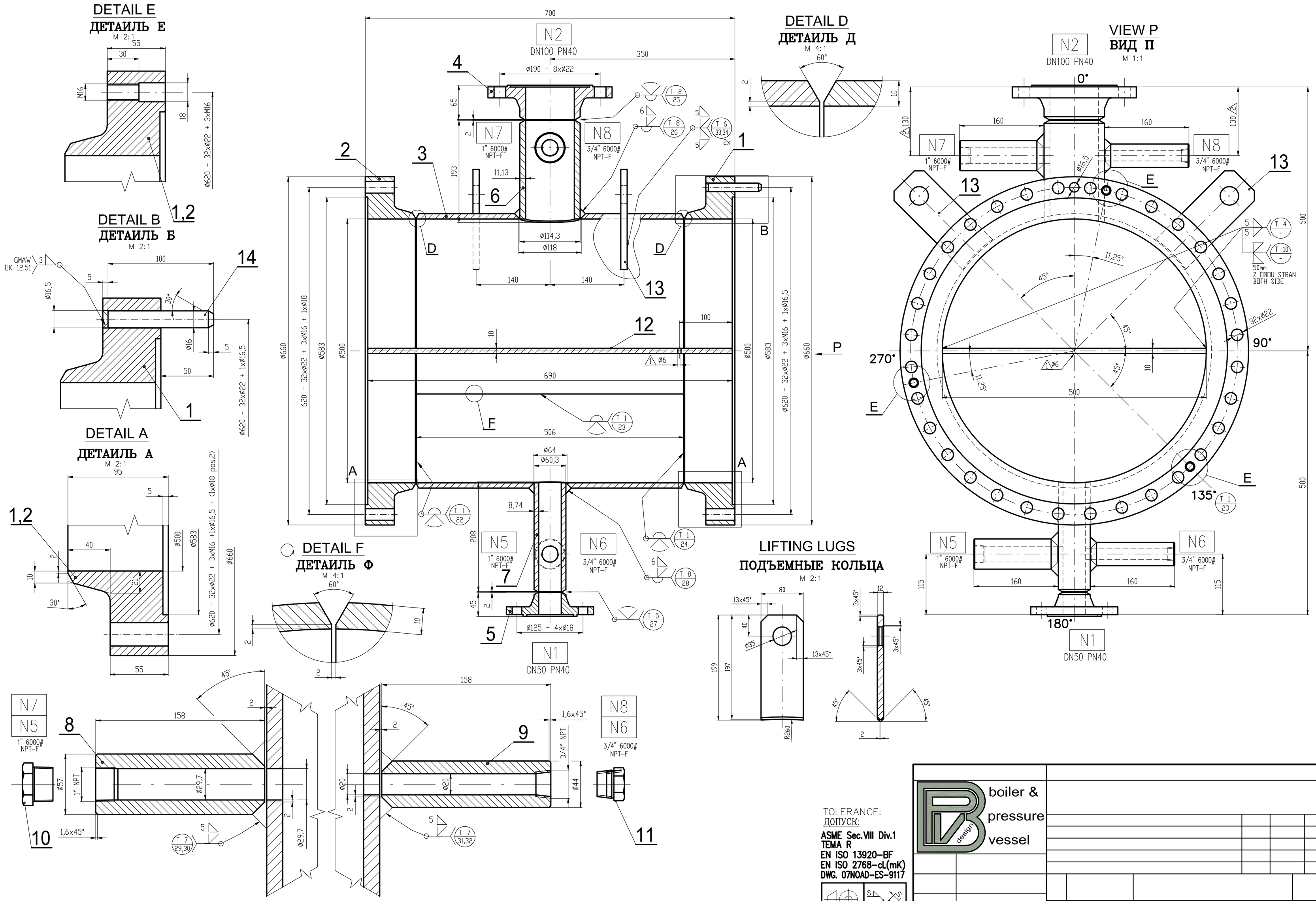
DETAIL E
ДЕТАИЛЬ Е
M 2:1
DETAIL B
ДЕТАИЛЬ Б
M 2:1
DETAIL A
ДЕТАИЛЬ А
M 2:1
DETAIL F
ДЕТАИЛЬ Ф
M 4:1
DETAIL D
ДЕТАИЛЬ Д
M 4:1
VIEW P
ВИД П
M 1:1
LIFTING LUGS
ПОДЪЕМНЫЕ КОЛЬЦА
M 2:1
N2
DN100 PN40
N7
1" 6000#
NPT-F
N8
3/4" 6000#
NPT-F
N5
1" 6000#
NPT-F
N6
3/4" 6000#
NPT-F
N1
DN50 PN40
GMAW
DK 12.51
50mm
Z OBOU STRAN
BOTH SIDE
TOLERANCE:
ДОПУСК:
ASME Sec.VIII Div.1
TEMA R
EN ISO 13920-BF
EN ISO 2768-cL(mK)
DWG. 07NOAD-ES-9117
boiler &
pressure
vessel
design